※写真はイメージです。実際の製品仕様と異なる場合があります

レサ10000系

N GAUGE

◆実車ガイド

- レサ10000系は1966年に登場した国鉄冷蔵貨車です
- コキ10000系と同一の最高速度100km/hを可能とした設備を有し空気ばね台車が採用されました
- レサ10000系は九州と東京・関西を結ぶ鮮魚特急「とびうお」（長崎－東京）・「ぎんりん」（博多港－大阪）の各列車で主に運行されました
- 1968年頃より東京－下関間は主にEF66形のけん引となりました
- 現在は鉄道博物館にレムフ10000形が展示保存されています

【文責：トミーテック】

◆ここがポイント

POINT:1 レムフ10000形のテールライトは両側点灯式
異なる形状のダミーカプラーも両側装着可能

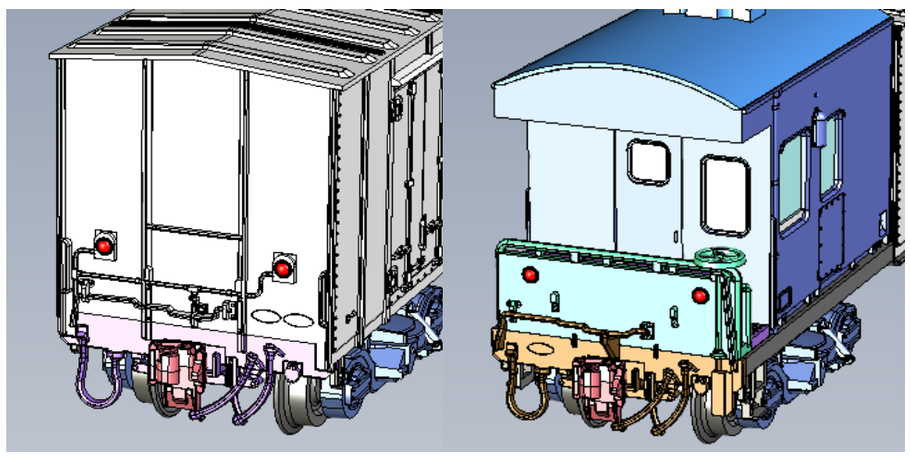

POINT:2 レムフ10000形の床下部
トイレ流し管・ステップは別パーツ付属

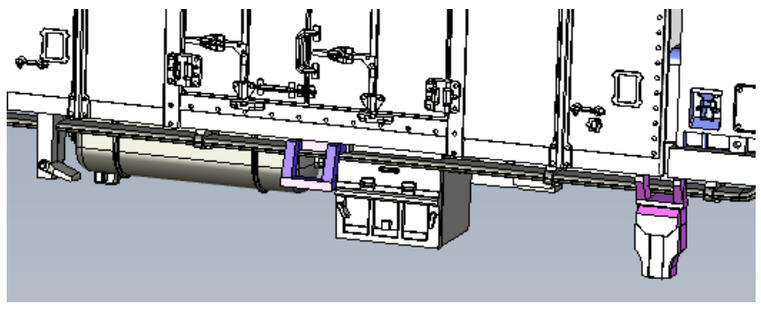

POINT:3 床下もリアルに走行中は見えない配管も再現

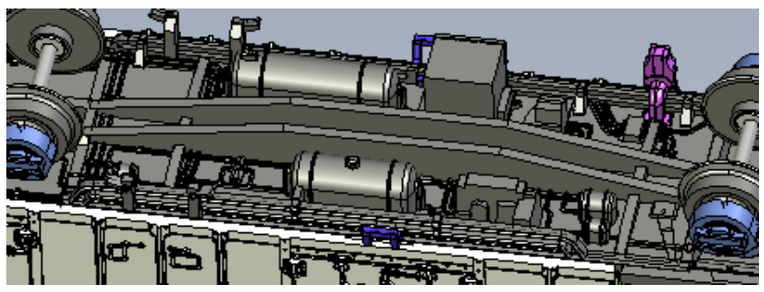

POINT:4 レムフ10000形の車掌室は専用プリズムによる
室内灯装着済み、白色LEDによる点灯

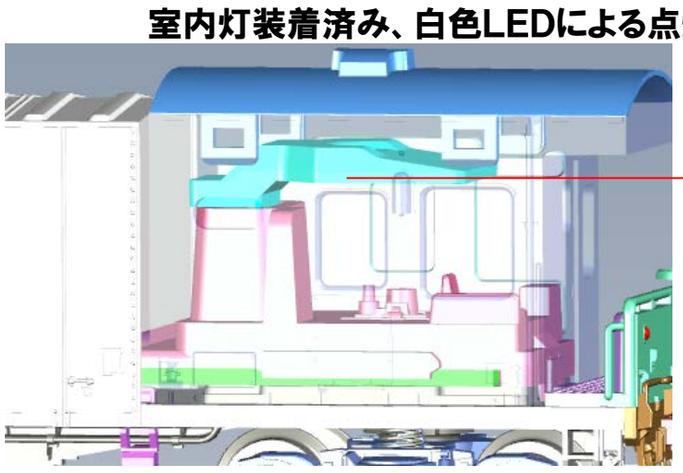

画像は試作、開発中のものです
実際の製品とは異なる場合があります

◆製品化特徴

〈共通〉
- レサ10000形とレムフ10000形を新規製作で再現
- 側面手すりの黒色を印刷で再現
- カプラーはアーノルドカプラー装備（レムフ10000形の車掌室側除く）

〈98723〉について
- レムフ10000形は両側のテールライト点灯式、常点灯基板装備
- レムフ10000形はトイレ流し管・ステップなど別パーツ付属
- レムフ10000形は車掌室側ダミーカプラー装着済み
- レムフ10000形の荷物室側ダミーカプラー付属
- レムフ10000形の窓ガラスHゴムはグレーで再現
- レムフ10000形の車掌室部室内灯装着済み、白色LEDによる点灯
- 車番は選択式で転写シート付属
- 新集電システム採用（レムフ10000形のみ）

〈98724〉について
- 車番は選択式で転写シート対応（基本セットに付属）

【原産国：日本】

＜別売りオプション＞
TNカプラー：〈0391〉密自連形
※台車に取り付けるタイプです

●並べて楽しめるお薦め商品●

EF66形（前期型・ひさし付）
同時期発売予定

■セット内容・編成例

●「とびうお」（1979年頃）

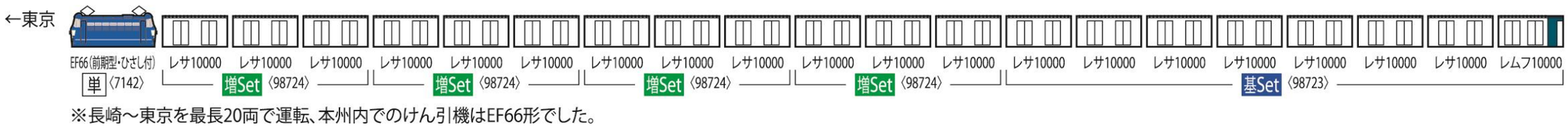

※長崎～東京を最長20両で運転、本州内でのけん引機はEF66形でした。

●「ぎんりん」（1979年頃）

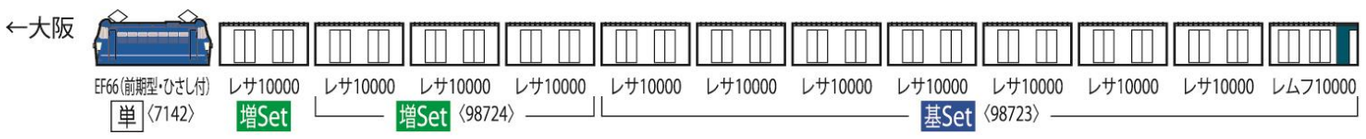

※博多港～大阪を最長13両で運転、本州内でのけん引機はEF66形でした。
※この編成の場合、〈98274〉増結セットのレサ10000形2両は使用しません。

品番	98723	品名	国鉄 レサ10000系貨車（とびうお・ぎんりん）基本セット	セット両数 8 両
発売月	2021年3月	JANコード	4543736987239	予価 ￥14,200（税抜）
		パッケージサイズ 218×304×34mm	パッケージ形態	ブック型プラケース
品番	98724	品名	国鉄 レサ10000系貨車（とびうお・ぎんりん）増結セット	セット両数 3 両
発売月	2021年3月	JANコード	4543736987246	予価 ￥4,200（税抜）
		パッケージサイズ 175×28×173mm	パッケージ形態	紙箱

©TOMYTEC ※製品は、実車の型式・仕様とは異なる場合もありますのでご了承をお願いいたします。 ※イラスト・写真などは製品と一部異なる場合があります。