新製品インフォメーション　2016年10月/2017年1月発売予定

トミックス40周年記念商品、真岡鐵道C11形・50系客車

High Grade（C11のみ）　N GAUGE

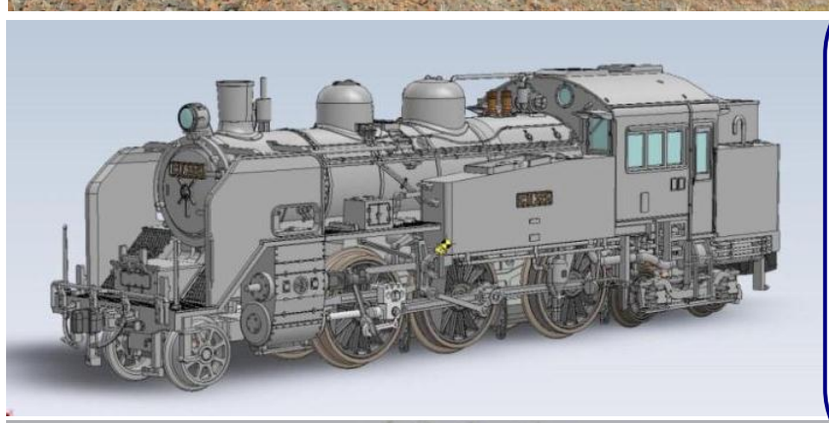

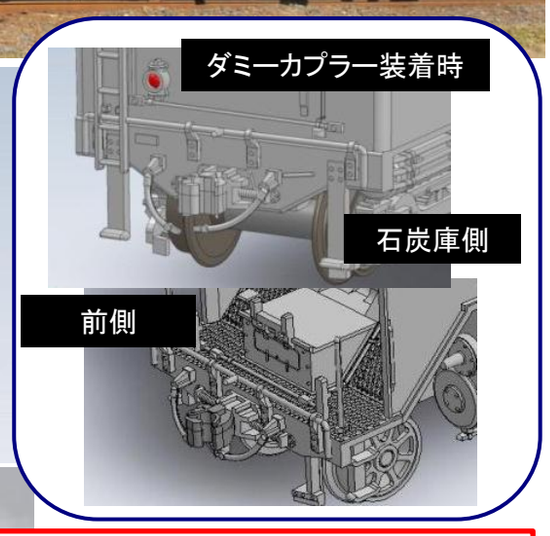

■初回生産品特別付録

C11初回生産分につきまして印刷済み
トミックス40周年記念ヘッドマークと
取付け台座を付属いたします

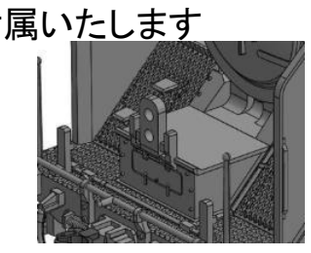

◆実車ガイド

- 真岡鐵道は下館と茂木を結ぶ路線で1988年に第三セクター方式の鉄道として開業しました
- 1994年にSLの復元を行い運転が始まりました
- C11形は1996年に2両目のSLとして運行を開始しました
- C11形はJR東日本での運行も行われ旧型客車や12系と組み合わされて只見線等で運行されております
- 50系客車は2010年に白帯が赤帯に変更されました

◆製品化特徴

■ C11形蒸気機関車（325号機）
- ハイグレード（HG）仕様
- ファインスケールモデル
- フライホイール付コアレスモーターを搭載
- ハンドレール別部品取付け済み
- 前後共にダミーカプラー・エアホース装着可能
- 前部本体ヘッドライト点灯式（ON-OFF付）
- 石炭庫側ヘッドライト点灯式
- ヘッドライトは電球色LED採用
- 煙室扉ハンドレール別部品取付け済み
- 重連・バック運転用アーノルドカプラー付属
- 前後に取り付けるTN自連形カプラー付属
- ナンバープレート別部品(C11-325)付属
- 先輪はスポーク車輪採用
- 従台車はスポーク輪心付車輪採用
- キャブ屋根明り取り窓開閉式
- 解放テコ別部品取付け済み

■ 50系客車
- 現在の赤帯の姿を再現
- オハ50-11とオハフ50-33のテールランプは点灯式
- オハフ50-33のテールランプはトイレ側のみ点灯
- オハ50-11・オハフ50の機関車側貫通幌が無い姿を再現
- オハ50-11機関車側はﾀﾞﾐｰｶﾌﾟﾗｰ・ｼﾞｬﾝﾊﾟ栓装着済み
- オハフ50-33のトイレタンク別部品付属
- Hゴムはグレーで再現
- 車番印刷済み
- 新集電システム・黒色車輪採用
- ブックケース内にC11が収納可能な仕切りを採用

■セット内容・編成例

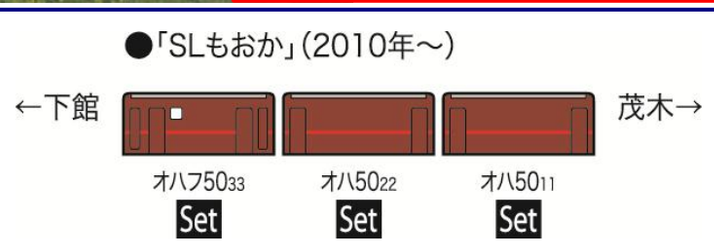

＜別売りオプション＞
室内灯：<0755>LAまたは<0733>LC（白色）
TNカプラー：<0374>密自連形

<2643>	真岡鐵道 C11形蒸気機関車（325号機）	予価	￥14,800（税抜）
<98213>	真岡鐵道 50系客車（赤帯）セット（3両）	予価	￥7,200（税抜）

築堤と組み合わせて楽しめるアーチ橋新発売!!

N GAUGE

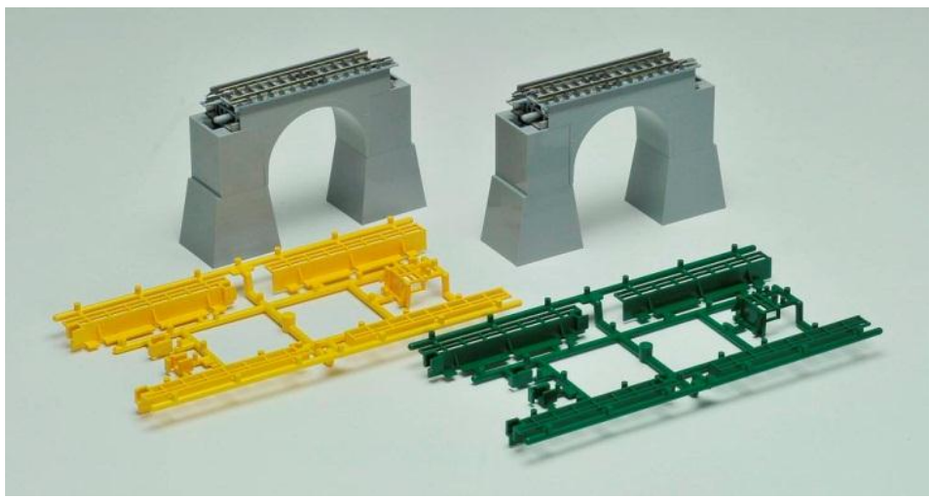

◆製品化特徴

- 長さが70mmのコンクリートアーチ橋
- 2セット入り
- PC橋脚のP4かP10と同じ高さとなります（P4は築堤と同じ高さとなります）
- 手すり・避難所ランナー（緑・黄色）が付属
- ストレートレールS70（F）2本付属
- 2セット以上つなげて連続アーチ橋も再現可能

<3237>	コンクリートアーチ橋S70（F）（2本セット）	予価	￥1,800（税抜）

TOMIX

真岡鐵道商品化許諾申請中